Tetrapack-Börse

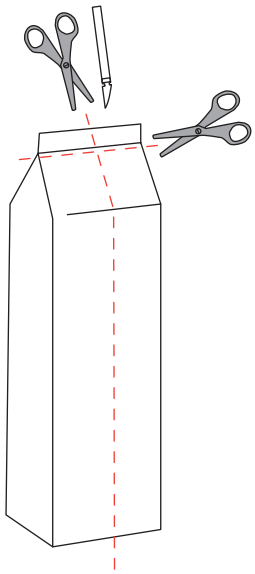

Schneide zuerst deine Saft/Milchtüte vorsichtig auseinander und mache sie sauber.

Schneide die Vorlage aus und klebe sie zusammen.

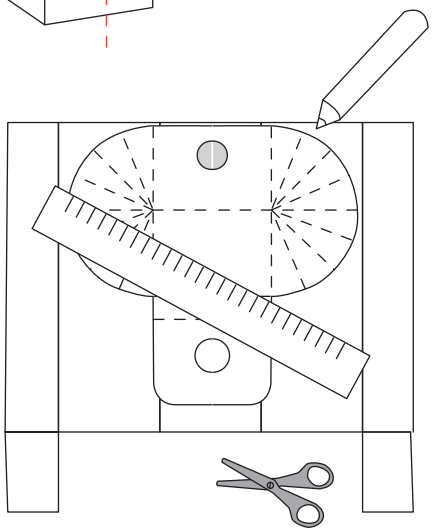

Nun legst du die Vorlage so auf das Tetrapack, dass der graue Kreis über dem Schraubverschluss liegt.
Fixiere eventuell die Vorlage auf der Verpackung.
Mit einem Lineal und Kugelschreiber fährst du kräftig alle Linien nach, damit du sie später leichter knicken kannst.
Nun muss noch der Außenrand abgeschnitten werden.

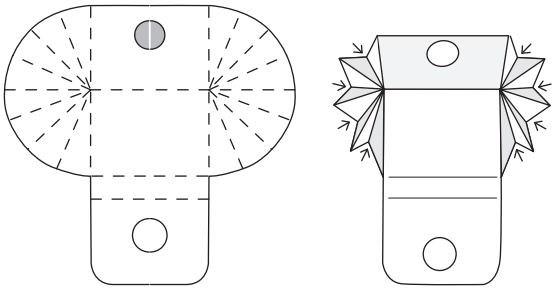

Falte alle gestrichelten Linien nach innen, den Halbkreis kannst du wie eine Ziehharmonika falten.
Das untere Loch kannst du am besten vorsichtig mit dem Cutter ausschneiden.

Jetzt ist deine Geldbörse fertig!
Der Verschluss ist der Schraubverschluss der Tüte, verklebe das Loch noch mit etwas Papier und Klebeband.

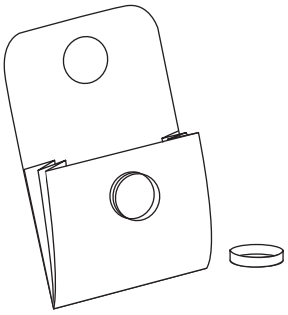

von Caro Conrad für KingKalli 59 /
August/September 2013